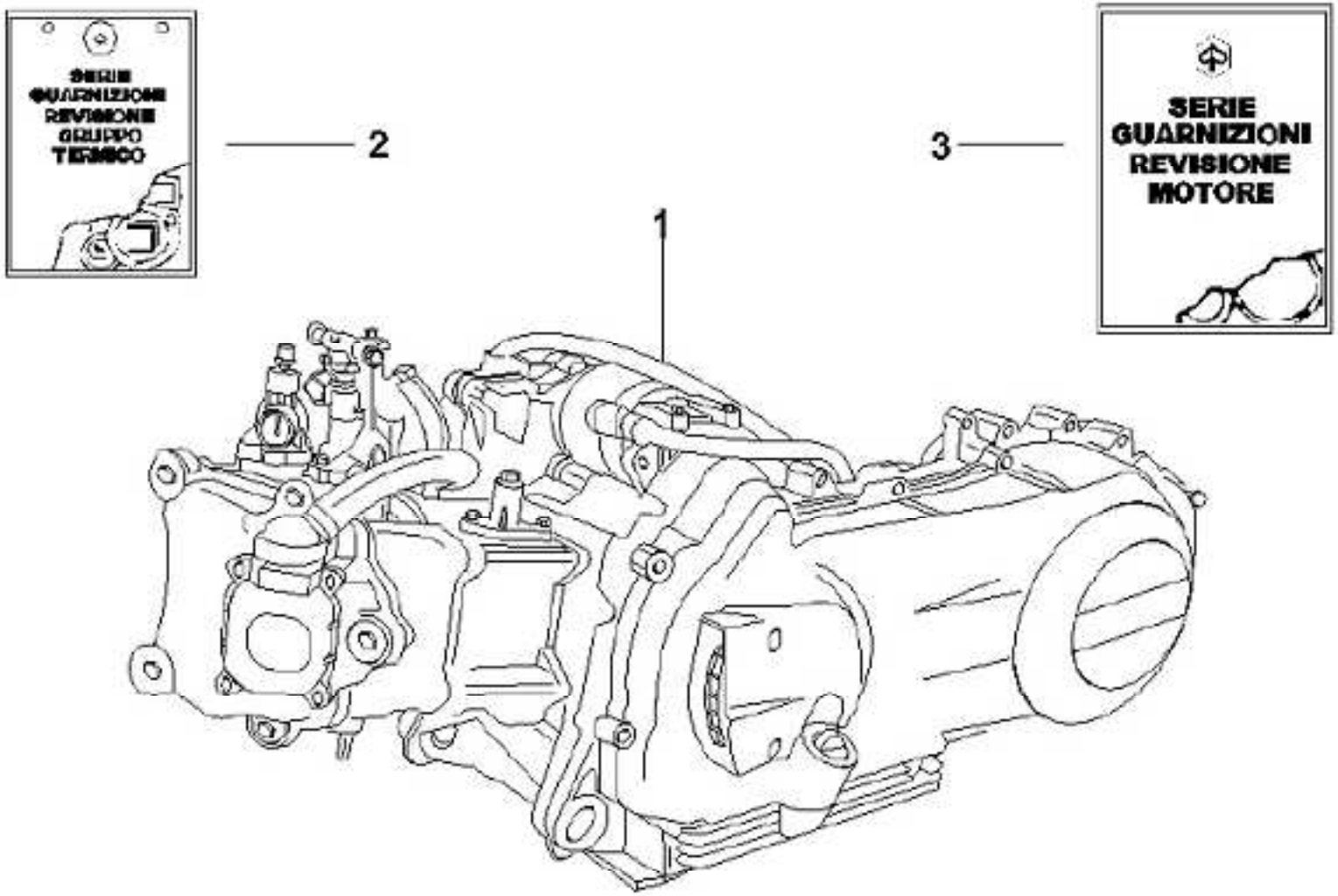A22010—Engine: Vespa GTV250 (GT60)